Meccanica Scotti srl
20872 Cornate d'Adda (MB) - Italia - Via N. Sauro 22
Tel +39 039 692156/6060140 - Fax +39 039 692327

Serie POWER-FS

VALIGETTA POWER-FS
BOX WITH POWER-FS SET
BOX MIT POWER-FS SET

CONTROPUNTA SERIE POWER-FS DI ALTA PRECISIONE PER TORNI A CNC CON 5 CUSPIDI INTERCAMBIABILI
LIVE CENTER POWER-FS WITH NO. 5 INTERCHANGEABLE POINTS
REITSTOCKSPITZEN POWER-FS MIT NO. 5 MIT AUSWECHSELBARER SPITZE

SERIE POWER FS
CON CUSPIDI INTERCAMBIABILI
SERIES POWER FS WITH INTERCHANGEABLE POINT
SERIE POWER FS MIT AUSWECHELBAREN EINSÄTZEN

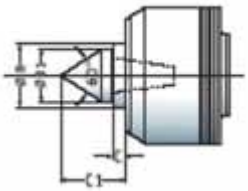
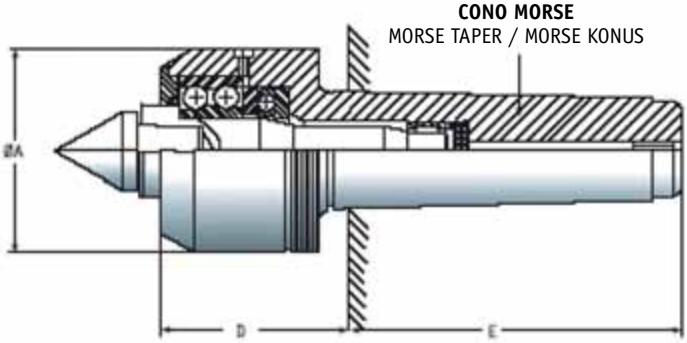

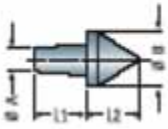
CIS

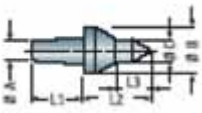
CIP/A

CIP/C

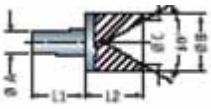
CIFE

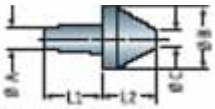
CIF/A

VEDERE QUOTE DISEGNI A PAG. 01/15 */ SEE DIMENSION ON PAGES 01/15 / SEHEN SIE ADMESSUNGEN AUF SEITE 01/15*

CONO MORSE MORSE TAPER MORSE KONUS	**CUSPIDE IN DOTAZIONE** POINT SUPPLIED SPITZE GELIEFERT	**SERIE** SERIES	**CODICE** CODE	**QUANTITÀ** QUANTITY MENGE	**€**
3	**CIS CIP/A CIP/C CIFE CIF/A**	POWER-FS 3/5	RPWC03.000.05	1	**580,00**
4		POWER-FS 4/5	RPWC04.000.05	1	**650,00**
5		POWER-FS 5/5	RPWC05.000.05	1	**730,00**

www.meccanicascotti.com